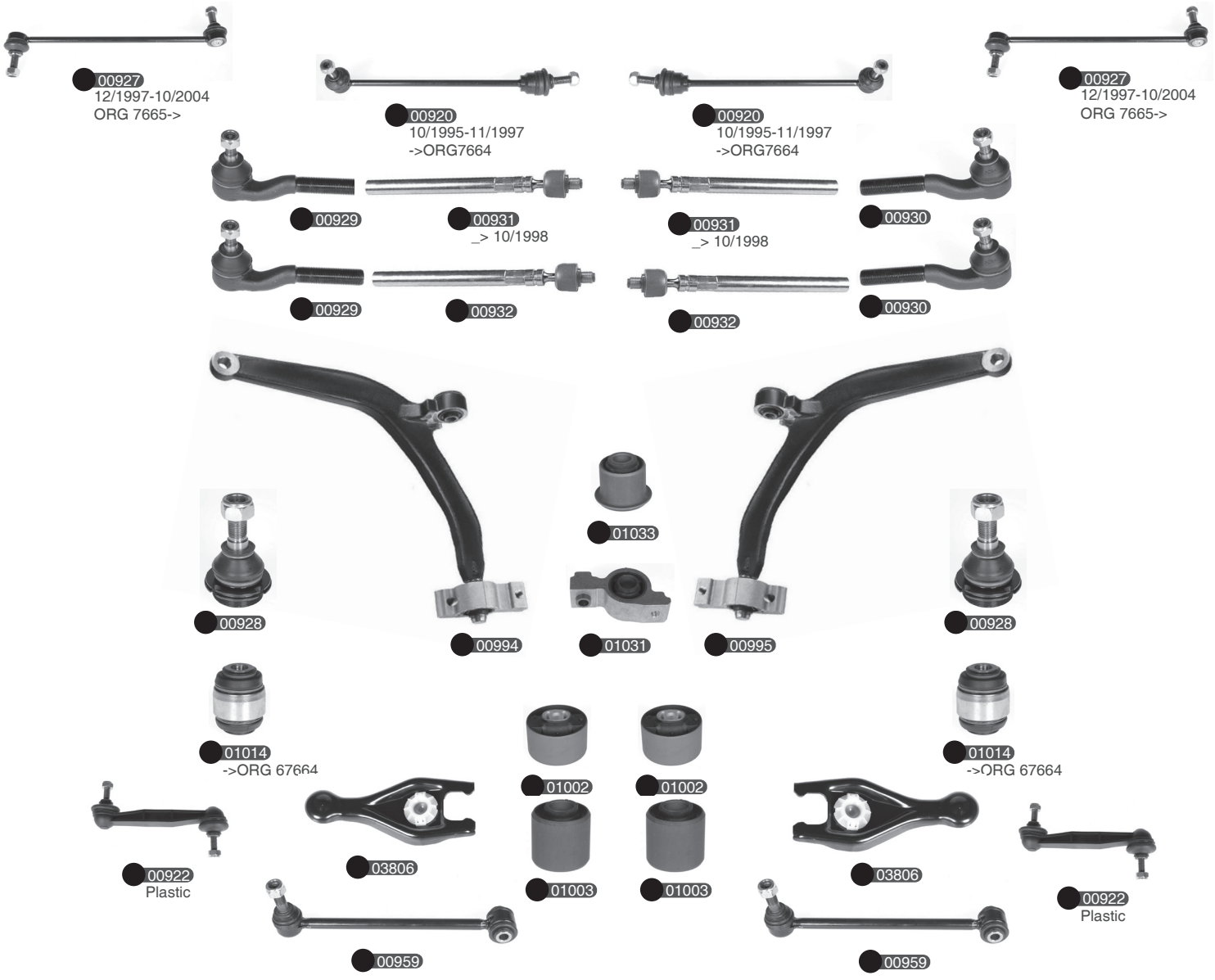PEUGEOT
406 (10/1999-10/2004)